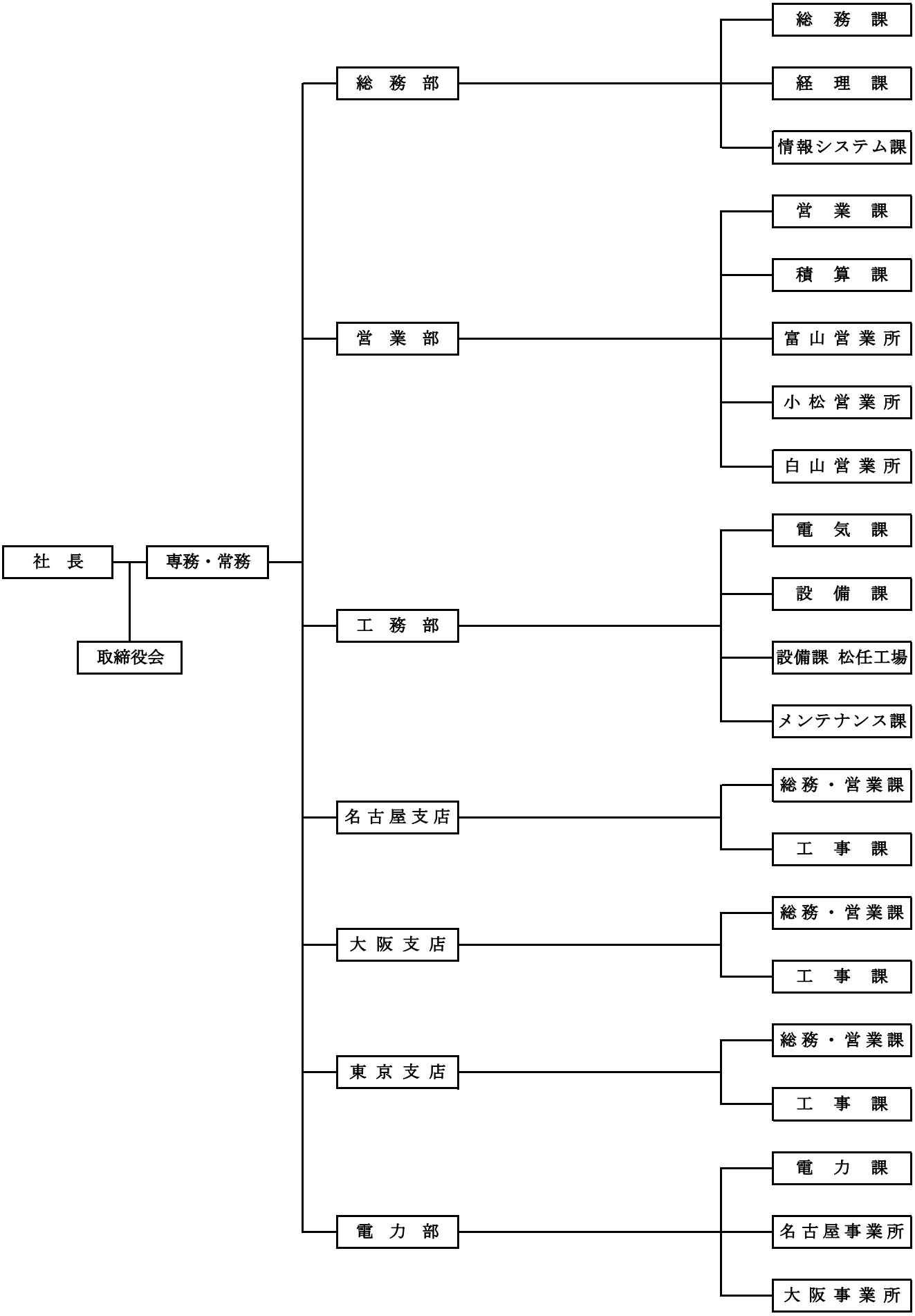
社　長
専務・常務
取締役会
総　務　部
総　務　課
経　理　課
情報システム課
営　業　部
営　業　課
積　算　課
富 山 営 業 所
小 松 営 業 所
白 山 営 業 所
工　務　部
電　気　課
設　備　課
設備課 松任工場
メンテナンス課
名 古 屋 支 店
総務・営業課
工　事　課
大 阪 支 店
総務・営業課
工　事　課
東 京 支 店
総務・営業課
工　事　課
電　力　部
電　力　課
名 古 屋 事 業 所
大 阪 事 業 所